5000-M2502007-01

Перв. примен.

Справ. №

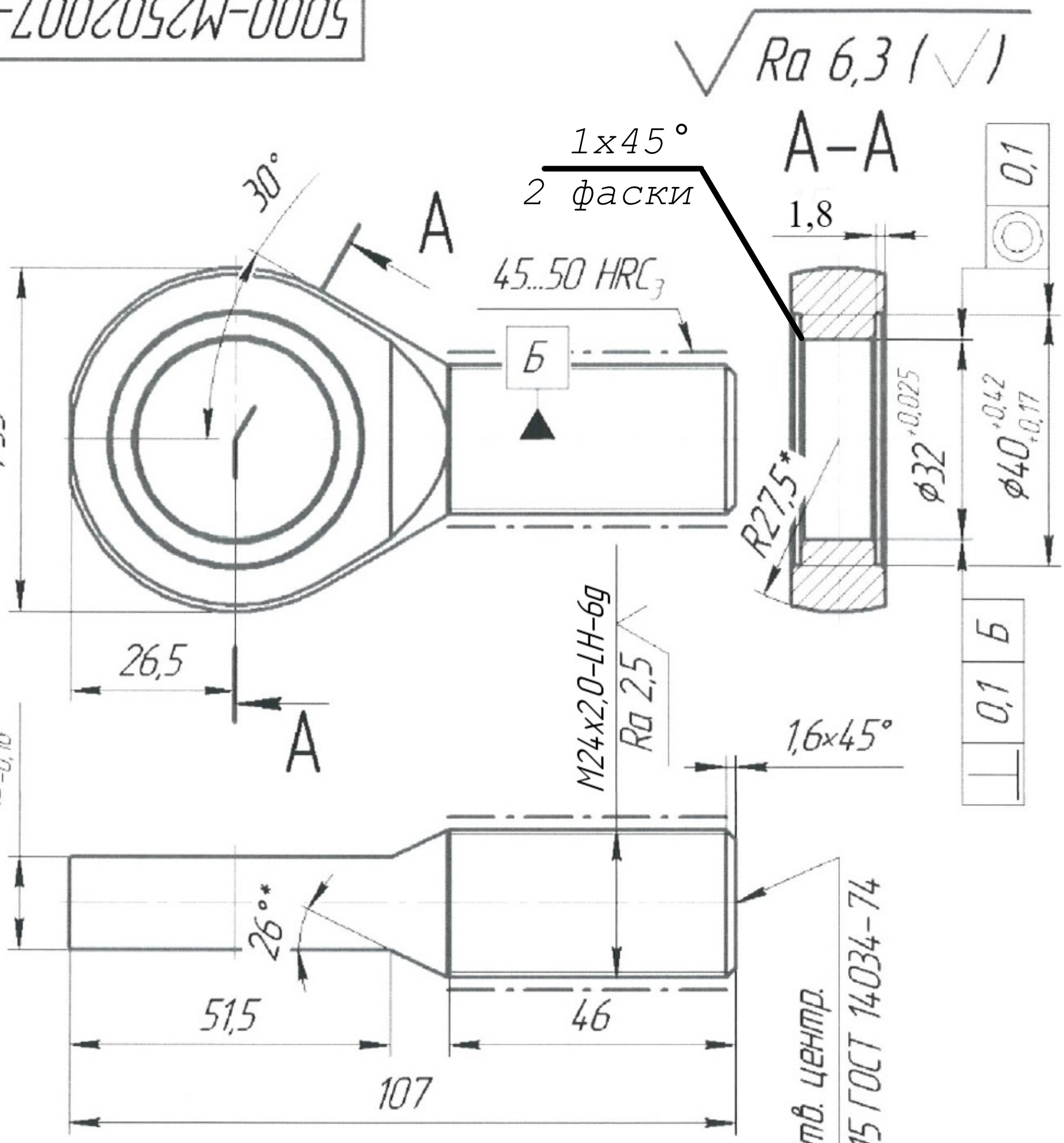

1 *Размеры для справок.

2 H14, h14, $\pm \frac{IT14}{2}$. Неуказанные фаски 0,5×45°.

3 Заготовку проверить на наличие скрытых дефектов.

4 Маркировать Ч и К на бирке.

Подп. и дата

Инв. № дубл.

Взам. инв. №

Подп. и дата

Инв. № подл.

Изм.	Лист	№ докум.	Подп.	Дата
Разраб.				
Пров.				
Т.контр.				
Н.контр.				
Утв.				

5000-M2502007-01

Головка шарнирная LH

Лит.	Масса	Масштаб
	0,37	1:1
Лист	Листов 1	

08X18H10T

Копировал

Формат А4